Винтовка пневматическая BLACK STRIKE C04 кал.4.5mm

Торговая марка BLACK STRIKE
Модель/артикул C04

Руководство по эксплуатации

Винтовка пневматическая BLACK STRIKE C04 газобалонная

Назначение изделия

Конструктивно сходное с пневматическим оружием изделие мощностью до 3 Дж - винтовка пневматическая газобаллонная **BLACK STRIKE C04** однозарядная, предназначена для любительской и спортивной стрельбы свинцовыми пульками для пневматического оружия калибра 4,5 мм, а также для первоначального обучения навыкам обращения с оружием.

Винтовка является однозарядной, с автоматическим предохранителем, расположенным на спусковой скобе корпуса изделия.
В изделии при зарядке применяются 12г баллончики в количестве 2 шт. с углекислым газом (C02).
Стрельба ведется при температуре окружающей среды от 0 до +45°C.

Предупреждение

Неосторожное использование может привести к серьезным травмам, изделие может представлять опасность на дистанции до 100 метров. Покупатель и Пользователь должны соблюдать все законы, регулирующие вопросы владения и хранения пневматического оружия и конструктивно сходных с ним изделий.
Безопасность обращения зависит от правильной подготовки и правильного отношения к владению винтовкой, в помощь Вам мы создали эту брошюру. Найдите время, чтобы изучить ее досконально. Правильное понимание основ обращения позволит Вам получить удовольствие от стрельбы.

НЕ ЯВЛЯЕТСЯ СРЕДСТВОМ САМООБОРОНЫ!
ПРАВИЛА БЕЗОПАСНОГО ОБРАЩЕНИЯ С ВИНТОВКОЙ

-Всегда держите дуло в безопасном направлении.
-Относитесь к винтовке, как будто она всегда заряжена.
-Стрелок должен носить очки, наблюдающие должны стоять за стрелком.
-Никогда не прыгайте с заряженной винтовкой.
-Избегайте рикошета.
-Неиспользуемая винтовка всегда должна быть разряжена.
-Уважайте чужую собственность.
-Проверьте вашу цель и дистанцию за ее пределами.
-Запрещается использовать пневматическую винтовку в состоянии алкогольного или наркотического опьянения.

ПРЕДУПРЕЖДЕНИЕ:
НИКОГДА НЕ ХРАНИТЕ ЗАРЯЖЕННУЮ ВИНТОВКУ!

При транспортировке пневматической винтовки держите ее незаряженной и на предохранителе.

При эксплуатации изделия применяются сертифицированные свинцовые пульки калибра 4,5 мм (см. ПРИЛОЖЕНИЕ А), предназначенные для использования в пневматическом оружии, при температуре окружающей среды от 0 до +45°C. Рекомендуемый вес пуль - 0.5 г.
Не используйте деформированные пульки. Используйте их согласно калибру фабричного производства. Не используйте массивные гранулы, шарики или другие вещи.

ПРЕДУПРЕЖДЕНИЕ: НЕ ЗАГРУЖАЙТЕ ПУЛЬКУ В СТВОЛ, ПОКА ВЫ НЕ ГОТОВЫ СТРЕЛЯТЬ.
ЕСЛИ ВЫ СДЕЛАЛИ ЗАГРУЗКУ ПУЛЬКИ, А ЗАТЕМ РЕШИЛИ НЕ СТРЕЛЯТЬ, УДАЛИТЕ ЕЕ ВРУЧНУЮ.

ПОЖАЛУЙСТА, СТРЕЛЯЙТЕ БЕЗОПАСНО!

ПРИВЕДЕНИЕ К НОРМАЛЬНОМУ БОЮ

Отключите предохранитель, совместите прицельные приспособления и мишень, и с усилием потяните спусковой крючок на себя, продолжая удерживать цель на мушке.
Прицел винтовки правильный, когда мушка и целик находятся на одной линии (рисунок 1). Неправильная настройка показана на рисунках 2, 3.

рис.1

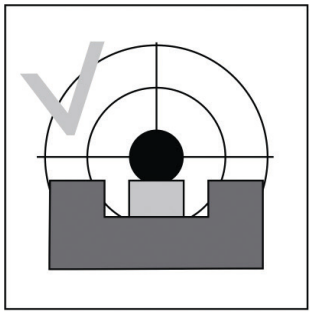

рис.2

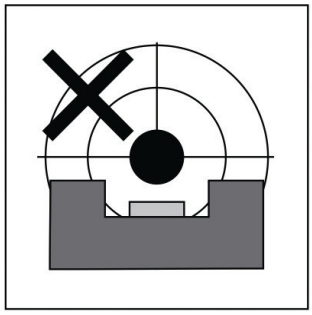

рис.3

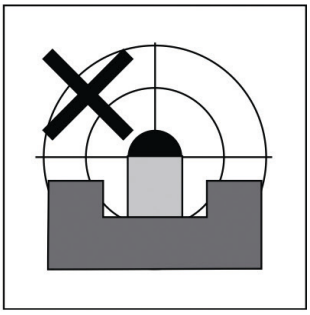

ПРАВИЛЬНО **НЕПРАВИЛЬНО**

ПРАВИЛЬНЫЙ УХОД И ТЕХНИКА БЕЗОПАСНОСТИ

ВНИМАНИЕ: Любое изменение конструкции или переделка винтовки могут привести к неисправности и сделать его небезопасным для использования.

Изготовитель или дистрибьютор не несут ответственности за неправильное использование или обращение с пневматическими винтовками. Пользователь несёт исключительную ответственность за весь ущерб, который может быть получен. Не храните пневматическую винтовку с баллонами CO2 в ней, т. к. при хранении баллона в камере изделия более суток разрушается эластичная силиконовая прокладка из-за длительного воздействия высокого давления и низкой температуры. Периодически смазывайте винтовку ружейным маслом.

Очень важно и необходимо смазывать винтовку, если:
-Он не используется в течение длительного времени.
-Стрельба ведётся в сухих и пыльных условиях.
-Используется при влажной погоде (в этом случае смажьте перед и после использования).
-Рекомендуется смазывать изделие после каждых 500 выстрелов.
-Рекомендуется очищать ствол шомполом после каждых 250 выстрелов.
-Перед началом смазки или очистки винтовки убедитесь, что она не заряжена.
-После очистки проверьте наличие ветоши для чистки или иных помех, которые могли остаться в канале ствола.
-Ненадлежащая работа винтовки или ее загрязнение могут привести к возникновению опасных ситуаций.

Более подробную информацию по чистке пистолета смотрите в ПРИЛОЖЕНИИ А.

1. Технические характеристики

-Калибр 4.5 мм (.177).
-Мощность до 3 Дж.
-Материал металл, дерево.
-Габаритные размеры 1006 мм.
-Вес 2,4 кг.
-Длина ствола 540 мм.
-Направляющая для прицела 11 мм (ласточкин хвост).

2. Комплектация

1.Винтовка пневматическая - 1шт.
2.Руководство по эксплуатации - 1шт.
3.Гарантийный талон - 1шт.

3. Устройство изделия

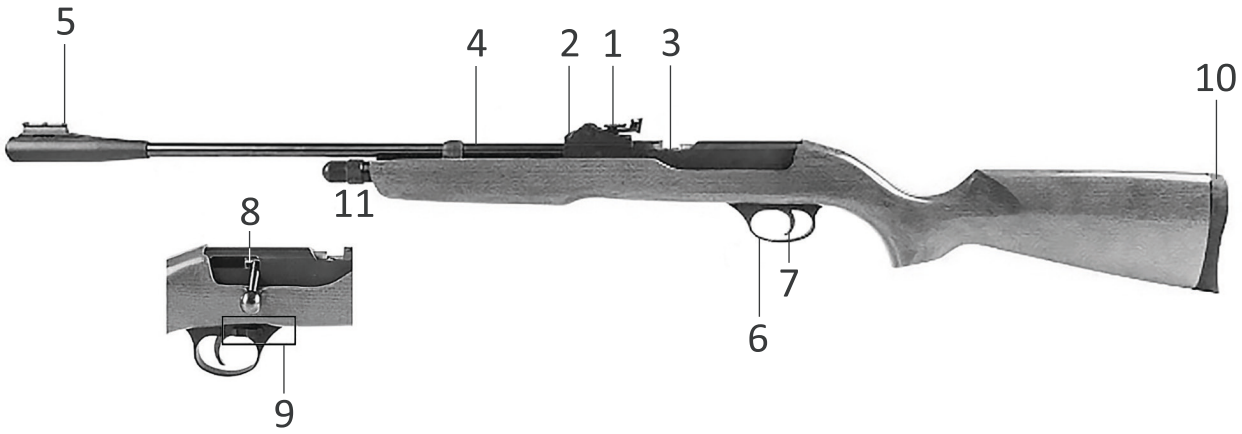

1. Регулируемый задний визир с оптоволокном. 2. Направляющая 11 мм, ласточкин хвост. 3. Казенная часть; 4. Ствол; 5. Мушка. 6. Спусковая скоба. 7. Спусковой крючок. 8. Имитация продольно-скользящего затворного механизма.9. Предохранитель. 10. Резиновый затыльник приклада. 11. Винтовая крышка резервуара для заправки баллонами CO2(12г).

4. Установка и снятие баллонов CO2.

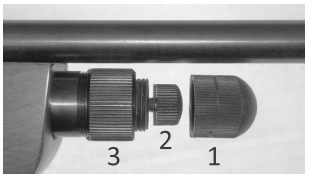

1.Открутите колпачок 1 (по часовой стрелке, левая резьба) с крышки 3 устройства снаряжения (металлический резервуар для баллонов, расположенный в цевье). Шток запорного клапана должен быть вывернут из крышки на 4-5 оборотов (при этом клапан закрыт).

2.Открутите против часовой стрелки и снимите крышку 3 устройства снаряжения.

3.Установите 2 баллона CO2 (12г), один местом прокола в направлении внутреннего клапана металлического резервуара, второй в противоположном направлении, в сторону клапана внутри откручивающейся крышки 3.

4.Заверните крышку устройства снаряжения и плотно затяните.

5.Накрутите (против часовой стрелки) колпачок 1, это заблокирует крышку 3.

6.Наведите пневматическую винтовку в БЕЗОПАСНОМ НАПРАВЛЕНИИ, снимите с предохранителя и нажмите на спусковой крючок. Если после этого винтовка не издает хлопок выстрела, CO2 не подается. В таком случае, необходимо подтянуть крышку устройства снаряжения рукой.

Сделайте необходимое (возможное) количество выстрелов, после чего следует заменить баллоны CO2. Для этого:

1.Открутите и снимите колпачок 1 (по часовой стрелке, левая резьба).

2.Медленно поворачивайте крышку 3 устройства снаряжения, убедитесь, что ваши пальцы не находятся перед стволом. Все манипуляции производятся строго на незаряженной винтовке, при отсутствии пульки в пулеприемнике канала ствола.

3.Соблюдайте осторожность, чтобы не контактировать с остатками CO2, они будут очень холодными и могут представлять опасность.

4.Извлеките пустые баллоны CO2, дуло должно быть обращено в безопасную сторону.

5. Зарядка пуль и стрельба

1.Нацельте пневматический пистолет в БЕЗОПАСНОМ НАПРАВЛЕНИИ.

2.Установите пульку в пулеприемник канала ствола. Для заряжания и фиксации пульки каждый раз используется имитация продольно-скользящего затворного механизма.

3.Снимите винтовку с предохранителя.

4.Изделие готово к стрельбе.

Разряжание / удаление застрявшей пули. Проще всего разрядить пневматическую винтовку, произведя выстрел в соответствии со всеми требованиями техники безопасности.

При необходимости извлечения застрявшей пули, выполняются следующие действия:

1.Стравите оставшийся газ в резервуаре, для этого - открутите колпачок 1 (по часовой стрелке, левая резьба) с крышки 3 устройства снаряжения.

2.Медленно закручивайте по часовой стрелке шток запорного клапана, который начнет открываться, стравливая газ из резервуара.

3.Извлеките баллоны CO2.

4.Направьте пневматическую винтовку в безопасном направлении, вставьте шомпол со стороны дульного среза ствола и аккуратно протолкните застрявшую пулю в приемник. Затвор имитации продольно-скользящего механизма должен быть предварительно открыт.

5.Не используйте пулю повторно.

ПРИЛОЖЕНИЕ А

Рекомендации по использованию боеприпасов

Для стрельбы из пневматических винтовок и пистолетов BLACK STRIKE рекомендуется использовать следующие типы пуль:

1. Пули для пневматики «JSB» (Чехия), калибр 4,5 мм, масса 0,547 г.
2. Пули дня пневматики «Люман», калибр 4,5 мм, масса 0,57 и 0,68 г.

Пневматические пистолеты и винтовки BLACK STRIKE возможно использовать с любыми пулями соответствующего калибра, распространенными на территории Российской Федерации.

Рекомендации по чистке оружия

1.При подготовке винтовки к работе после консервации удалите смазку из канала ствола и с наружных поверхностей изделия.
2.Для чистки ствола лучше всего использовать латунный шомпол со специальными насадками калибра 4,5 мм. Перед прогонкой шомполом с ершиком, капните пару капель оружейного или нейтрального масла (рекомендуется использовать масло, например, «Баллистол») в ствол, наклоните ствол, чтобы масло прошло по стволу (по нарезам), разжижая свинец. Далее используя насадку в виде ершика, очистите ствол от частиц свинца.
3.Чистить следует от казенной части ствола к дульному срезу, чтобы не повреждались нарезы на выходе дульного среза ствола. Если конструкция оружия не позволяет ввести шомпол с казенника, но оставляет доступной казенную часть ствола для заряжания, можно протолкнуть через ствол со стороны дульного среза кусок сложенной вдвое рыболовной лески, сквозь образовавшуюся петлю продеть кусок ветоши - при извлечении лески ствол будет очищаться. После нескольких энергичных движений шомполом по каналу ствола вперед-назад, щетка заменяется на вишер с ветошью и канал протирается насухо. Ветошь можно заменить войлочными цилиндриками (типа пыжа) - они продаются в оружейных магазинах специально для этой цели. Войлочные цилиндры можно надевать на шомпол или просто выстреливать из оружия вместо пули. Ветошь меняется 2-3 раза - в последний раз начистую белую материю - на ней не должно оставаться загрязнений и блесток свинца. В противном случае цикл чистки придется повторить. В завершение нужно тонким слоем нейтральной смазки покрыть внутреннюю поверхность канала ствола (например, для мощного пружинно - поршневого оружия этого делать не рекомендуется во избежание появления "дизель - эффекта").
4.Смазка ударно-спускового механизма производится примерно через 1500-2000 выстрелов. Не забывайте, что чрезмерное количество смазки собирает на себе пыль и грязь. После смазки необходимо проверить правильность функционирования ударно-спускового механизма, надежной работы предохранителей, систем подачи и т.п.
5.По мере необходимости нужно смазывать сочленения рычагов взвода или нагнетания, затяжные винты баллона CO2, защелки магазинов и т.д.
6.Рекомендуется отстреливать баллон CO2 в течение суток после зарядки во избежание порчи силиконовых прокладок.

Гарантийные обязательства

Гарантия на продукцию **BLACK STRIKE** составляет 12 месяцев. Гарантия распространяется на дефекты конструкции и материалов. Гарантийные обязательства включают в себя ремонт или в случае невозможности ремонта замену товара на новый товар, но не превышающий его каталожную стоимость. Гарантия не распространяется на повреждения и/или дефекты, вызванные неправильным использованием или несоблюдением правил обслуживания товара.

Гарантия также утрачивает свою силу в следующих случаях:

-несанкционированные попытки ремонта или внесения в конструкцию изменений, не предусмотренных заводом изготовителем.-наличие механических повреждений (вмятин, царапин и т.д.), возникших при эксплуатации или транспортировке.
-наличие повреждений, вызванных попаданием внутрь устройства посторонних предметов, веществ (воды, грязи, насекомых и т.д.),
-наличие повреждений, полученных в результате воздействий высокой температуры, огня, влаги, насекомых, животных,
-наличие повреждений, вызванных использованием нестандартных расходных материалов и запасных частей.

Изготовитель: ДжейТиЭс Груп Инк. Гонг Конг, Ванчай, Локхарт Роуд 300, 13 эт, офис ZJ300.

Импортер на территории Евразийского экономического союза:

ООО «Наблюдательные приборы». 194021, г.Санкт-Петербург, вн.тер.г. Муниципальный округ Пискаревка, ул. Новороссийская, д. 53, литера Б, помещ. 74. тел. +7 (812) 498-48-88

www.veber.ru

Дата изготовления оборудования указана на индивидуальной упаковке, Месяц Год

Изделие прошло сертификацию на территории РФ

ISO Предприятие-изготовитель сертифицировано в международной системе менеджмента качества ISO 9001